ЛЕГКИЙ СТРАХОВОЧНЫЙ КРАН

LAD 001

Made in Poland

PROTEKT®

WWW.PROTEKT.PL

LAD 001 ЛЕГКИЙ СТРАХОВОЧНЫЙ КРАН

НОВИНКА

EN 795 КЛАСС B
Каталожный номер: LAD 001

ЗАЩИТА ДЛЯ **1** ПОЛЬЗОВАТЕЛЯ

Алюминиевый страховочный кран LAD 001 является мобильной анкерной точкой, отвечающей норме EN795/B. Предназначен для защиты 1 пользователя единовременно. Изготовлен из армированного анодированного алюминия с частичным порошковым покрытием и элементов из нержавеющей стали.

КРАН ОСНАЩЕН ОДНИМ КРЕПЕЖОМ PAD100-301-000.

Устройство легко складывается до транспортировочного состояния, а так же может быть разобрано на 3 модуля, вес каждого из которых не превышает 25 кг (модули соединяются болтами со шплинтами).

Модули:

a) Основание включает расставные ноги и гнездо для вертикального столба. Оснащено так же тремя поворотными колесами со стопорами диаметром 160 мм, что упрощает перемещение крана;
b) Вертикальный столб с гнездом для стрелы;
c) Стрела с блоком-роликом, анкерной точкой и крепежом для лебедки (PAD100-301-000).

ПАРАМЕТРЫ

Транспортные габариты:	327 мм x 587 мм x 1719 мм
Рабочие габариты:	1495 мм x 1254 мм x 2218 мм
Рабочая высота:	2218 м
Максимальная нагрузка:	120 кг (1 пользователь)
Вес:	36 кг
Материал:	алюминий
Обработка:	порошковая покраска

ТРАНСПОРТНЫЕ ГАБАРИТЫ

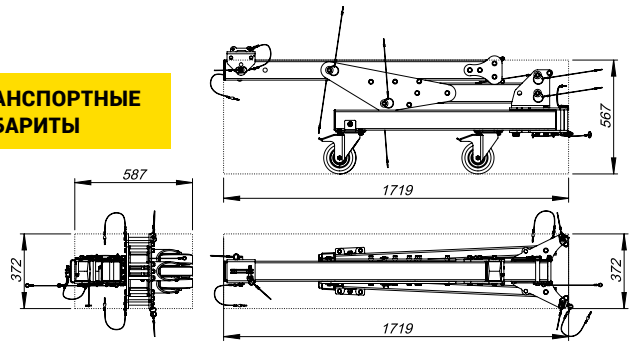

РАБОЧИЕ ГАБАРИТЫ

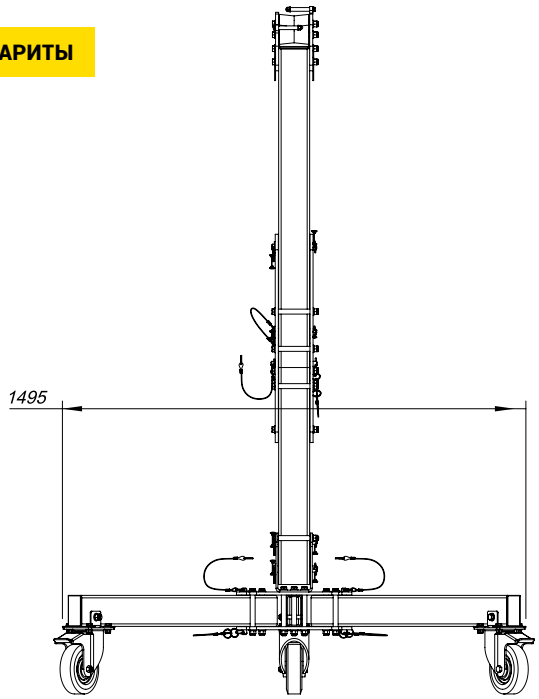

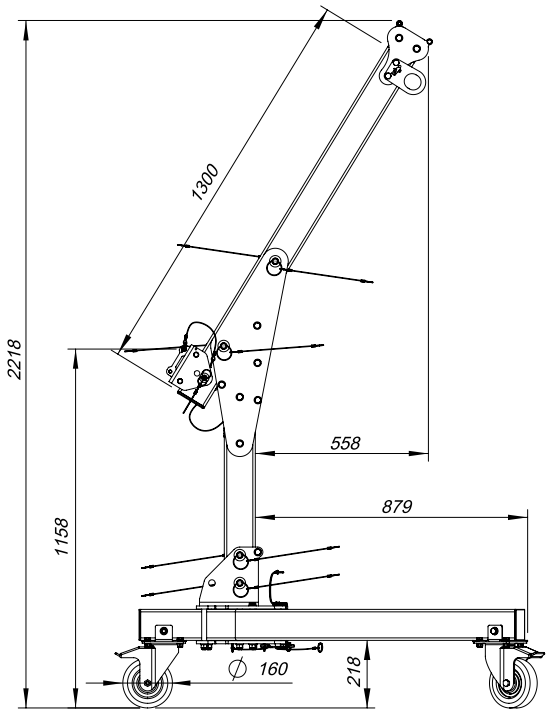

PROTEKT®

ОФИС – ул. Skromna 6, 93-405 Лодзь / **АДРЕС ДЛЯ КОРРЕСПОНДЕНЦИИ** – PROTEKT, ул. Starorudzka 9, 93-403 Лодзь
ОТДЕЛ ПРОДАЖ тел.+48 42 29-29-500, export@protekt.com.pl, факс:+48 42 680-20-93
СКЛАД – ул. Gombrowicza 6, 93-405 Лодзь

ЛЕГКИЙ СТРАХОВОЧНЫЙ КРАН **LAD 001**

ЭТАПЫ МОНТАЖА

1

2

3

4

Дополнительные элементы (не входят в комплект):

К крану LAD 001 можно прикреплять **индивидуальное оборудование для защиты от падения с высоты** (тормозные устройства, стропы и т.д.) при помощи крепежного отверстия на конце стрелы.

На кран можно монтировать **эвакуационные лебедки RUP502-U, RUP504, RUP506**, используя **PAD100-301-000**.

Устройство **CRW200** можно монтировать, используя **PAD100-310**.
Устройство **CRW300** можно монтировать, используя **PAD100-320**.

PROTEKT®

ОФИС – ул. Skromna 6, 93-405 Лодзь / **АДРЕС ДЛЯ КОРРЕСПОНДЕНЦИИ** – PROTEKT, ул. Starorudzka 9, 93-403 Лодзь
ОТДЕЛ ПРОДАЖ тел.+48 42 29-29-500, export@protekt.com.pl, факс:+48 42 680-20-93
СКЛАД – ул. Gombrowicza 6, 93-405 Лодзь