PROTEKT®

НОВИНКА

PSD

Модульный кран из нержавеющей стали

Made in Poland

PSD Модульный кран из нержавеющей стали

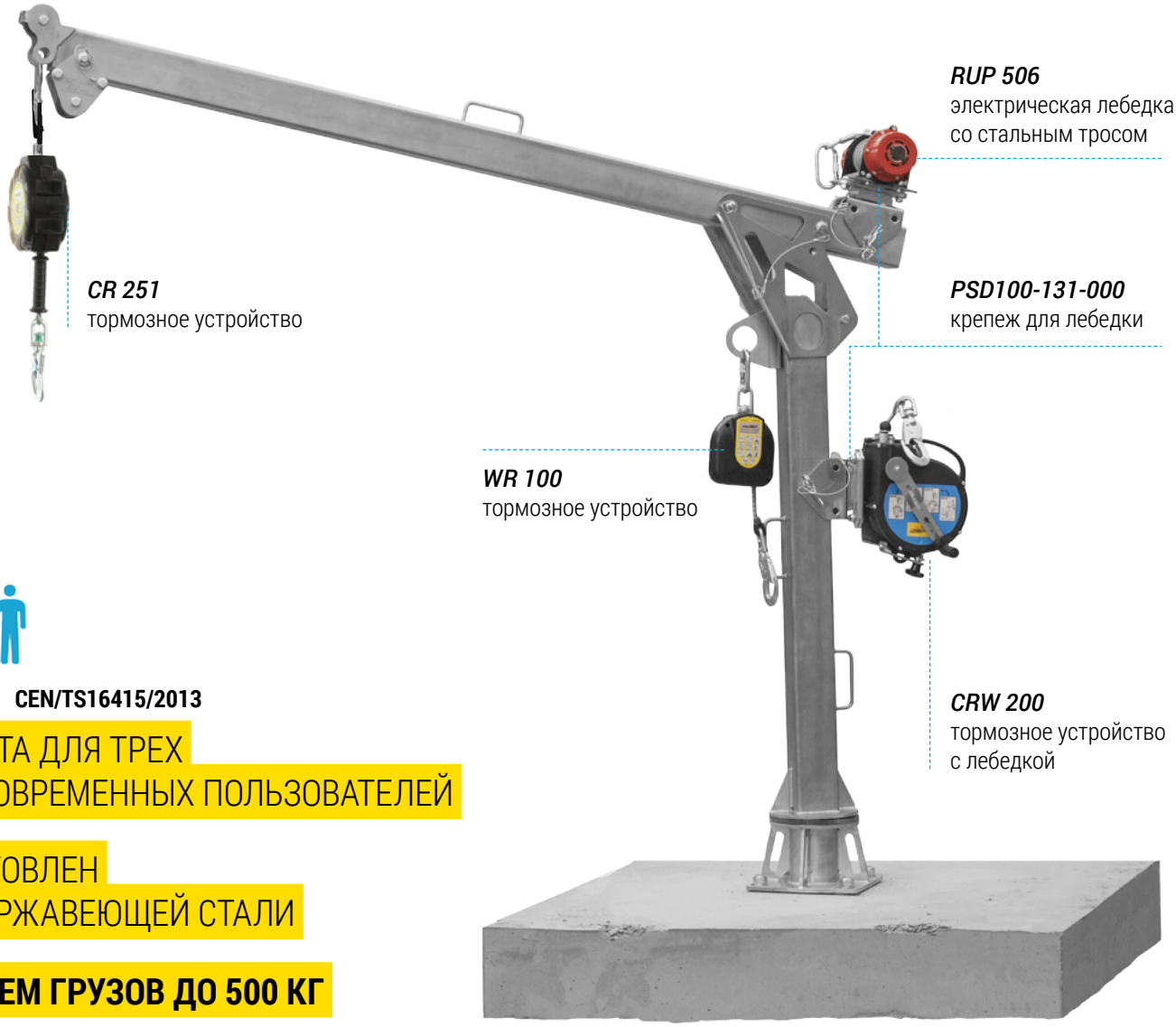

Пример оснащения крана средствами индивидуальной защиты

EN795/B CEN/TS16415/2013

ЗАЩИТА ДЛЯ ТРЕХ ЕДИНОВРЕМЕННЫХ ПОЛЬЗОВАТЕЛЕЙ

ИЗГОТОВЛЕН ИЗ НЕРЖАВЕЮЩЕЙ СТАЛИ

ПОДЪЕМ ГРУЗОВ ДО 500 КГ

PSD — это модульный нержавеющей кран, устойчивый к атмосферным условиям, используемый в колодцах и иных ограниченных пространствах. При условии использования тормозных устройств с функцией лебедки, кран может использоваться для страховки, опускания и эвакуации пользователей, а так же для подъема грузов до 500 кг: информация об этом размещена на стреле крана.
Базовый комплект состоит из стрелы, мачты и одного из трех гнезд в зависимости от способа крепления крана. Так же следует подобрать составляющие индивидуальной защиты для пользователей.

PROTEKT®

ОФИС - ул. Skromna 6, 93-405 Лодзь / **АДРЕС ДЛЯ КОРРЕСПОНДЕНЦИИ** - PROTEKT, ул. Starorudzka 9, 93-403 Лодзь
ОТДЕЛ ПРОДАЖ тел. +48 42 29 29 500, факс +48 42 680 20 93, email: export@protekt.com.pl
СКЛАД - ул. Gombrowicza 6, 93-405 Лодзь

WWW.PROTEKT.PL

Базовые составляющие **PSD**

Стрела 150 см *PSD 100-110-000*

Стрела 200 см *PSD 100-111-000*

Защитный чехол *AX PSD 801-120-150*
Не входит в базовый комплект

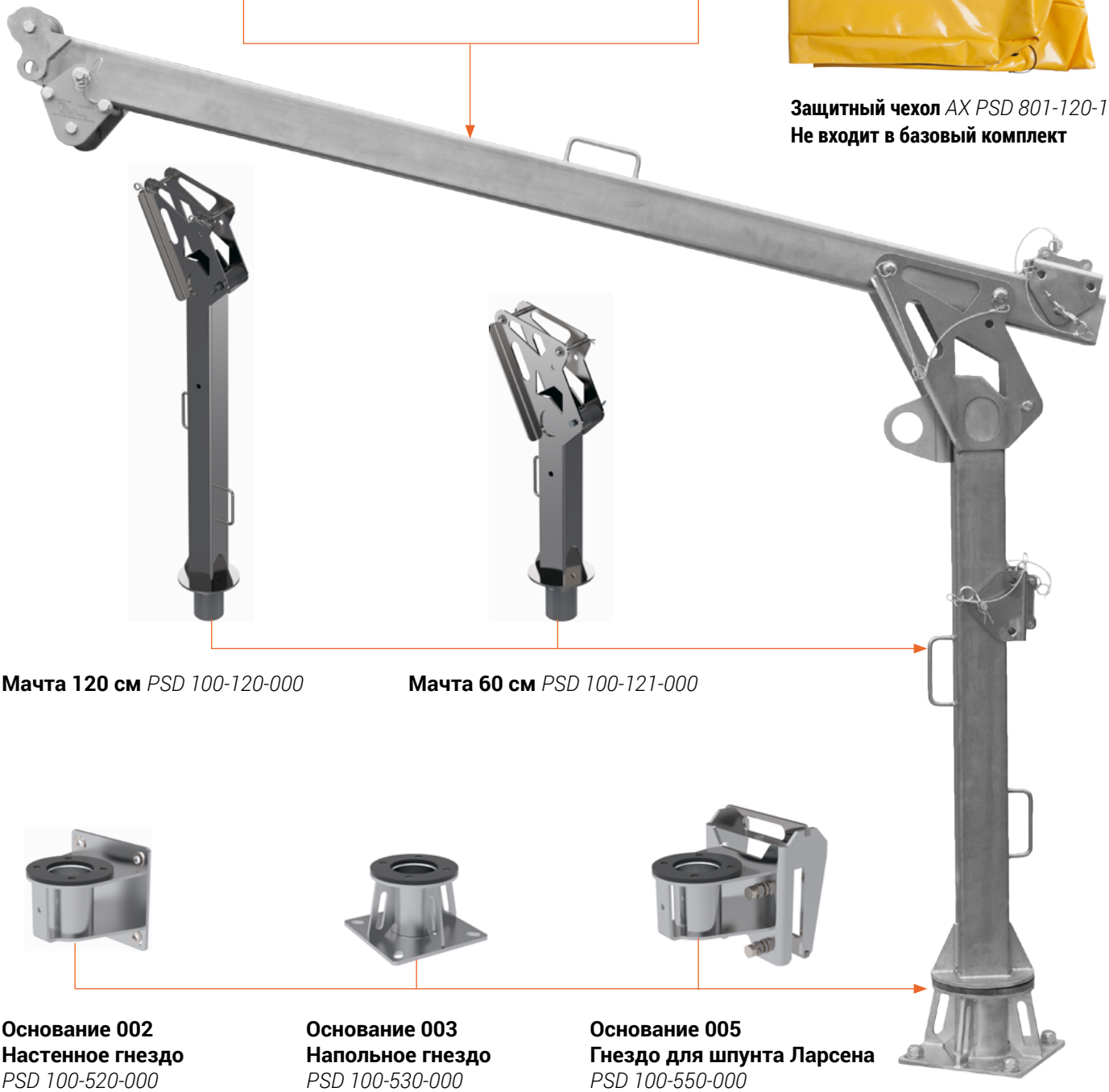

Мачта 120 см *PSD 100-120-000*

Мачта 60 см *PSD 100-121-000*

Основание 002
Настенное гнездо
PSD 100-520-000

Основание 003
Напольное гнездо
PSD 100-530-000

Основание 005
Гнездо для шпунта Ларсена
PSD 100-550-000

PROTEKT®

ОФИС - ул. Skromna 6, 93-405 Лодзь / **АДРЕС ДЛЯ КОРРЕСПОНДЕНЦИИ** - PROTEKT, ул. Starorudzka 9, 93-403 Лодзь
ОТДЕЛ ПРОДАЖ тел. +48 42 29 29 500, факс +48 42 680 20 93, email: export@protekt.com.pl
СКЛАД - ул. Gombrowicza 6, 93-405 Лодзь

WWW.PROTEKT.PL

Размеры **PSD**

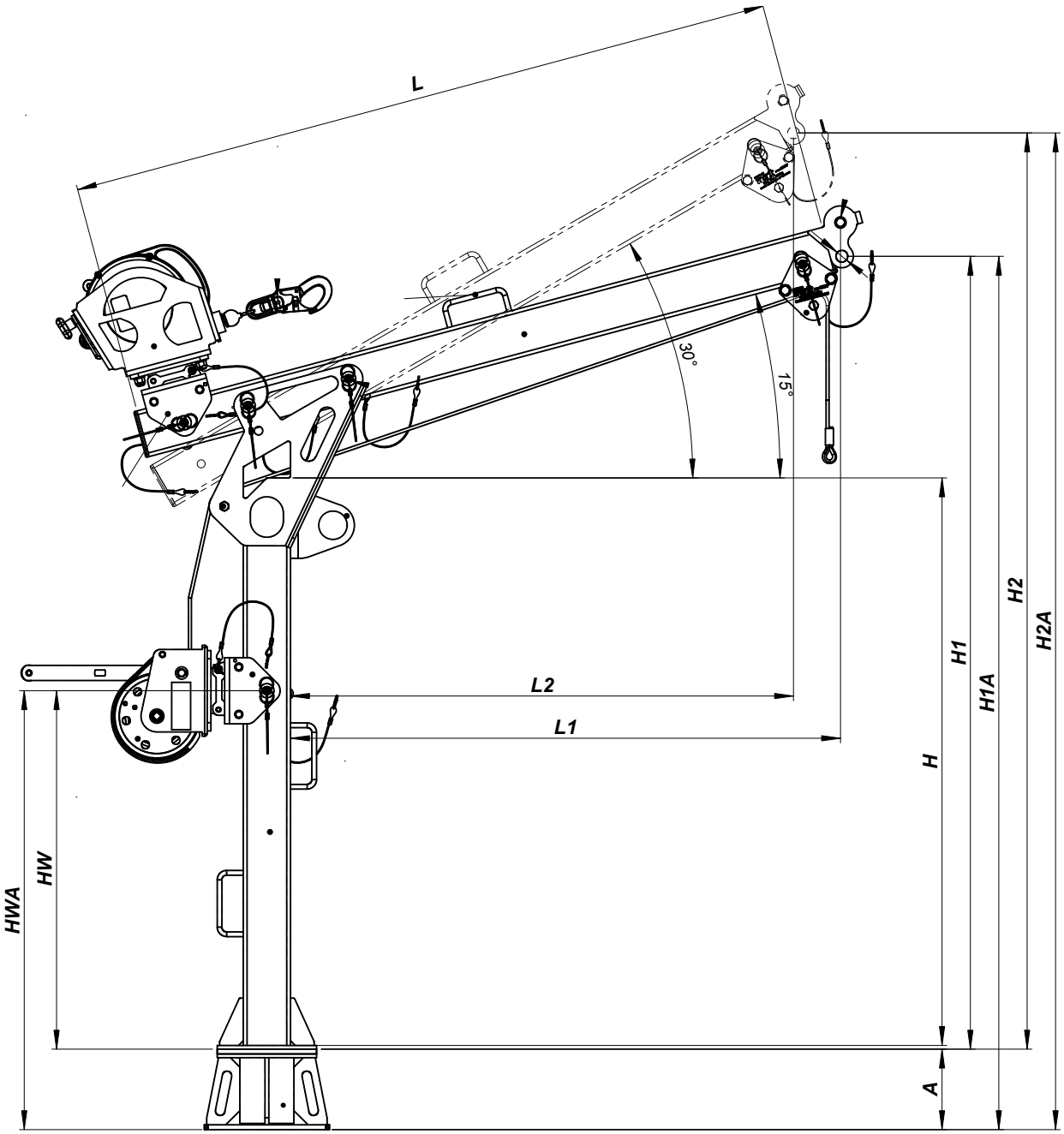

ОСНОВАНИЕ артикул:	"A" [м]	ВЕС [кг]	СТРЕЛА артикул:	"H" [м]	"HW" [м]	"HWA" [м]	WAGA [кг]	СТРЕЛА артикул:	"L" [м]	ВЕС [кг]	"L1" [м]	"L2" [м]	"H1" [м]	"H2" [м]	СТРЕЛА артикул:	"H1A" [м]	"H2A" [м]	ВЕС [кг]
PSD100-520-000 Гнездо 002	0,22	11,45	PSD100-121-000	0,6	0,36	0,58	18,06	PSD100-110-000	1,5	20,7	1,16	1,06	1,08	1,34	PSD002-060-150	1,30	1,56	50,22
		11,45					18,06	PSD100-111-000	2,0	26,7	1,65	1,50	1,21	1,59	PSD002-060-200	1,42	1,81	56,21
		11,45	PSD100-120-000	1,2	0,75	0,97	25,50	PSD100-110-000	1,5	20,7	1,16	1,06	1,68	1,94	PSD002-120-150	1,90	2,16	57,66
		11,45					25,50	PSD100-111-000	2,0	26,7	1,65	1,50	1,81	2,19	PSD002-120-200	2,02	2,41	63,65
PSD100-530-000 Гнездо 003	0,17	10,66	PSD100-121-000	0,6	0,36	0,53	18,06	PSD100-110-000	1,5	20,7	1,16	1,06	1,08	1,34	PSD003-060-150	1,25	1,51	49,43
		10,66					18,06	PSD100-111-000	2,0	26,7	1,65	1,50	1,21	1,59	PSD003-060-200	1,38	1,76	55,42
		10,66	PSD100-120-000	1,2	0,75	0,92	25,50	PSD100-110-000	1,5	20,7	1,16	1,06	1,68	1,94	PSD003-120-150	1,85	2,11	56,87
		10,66					25,50	PSD100-111-000	2,0	26,7	1,65	1,50	1,81	2,19	PSD003-120-200	1,98	2,36	62,86

PROTEKT®

ОФИС - ул. Skromna 6, 93-405 Лодзь / **АДРЕС ДЛЯ КОРРЕСПОНДЕНЦИИ** - PROTEKT, ул. Starorudzka 9, 93-403 Лодзь
ОТДЕЛ ПРОДАЖ тел. +48 42 29 29 500, факс +48 42 680 20 93, email: export@protekt.com.pl
СКЛАД - ул. Gombrowicza 6, 93-405 Лодзь
WWW.PROTEKT.PL

Базовый комплект №1

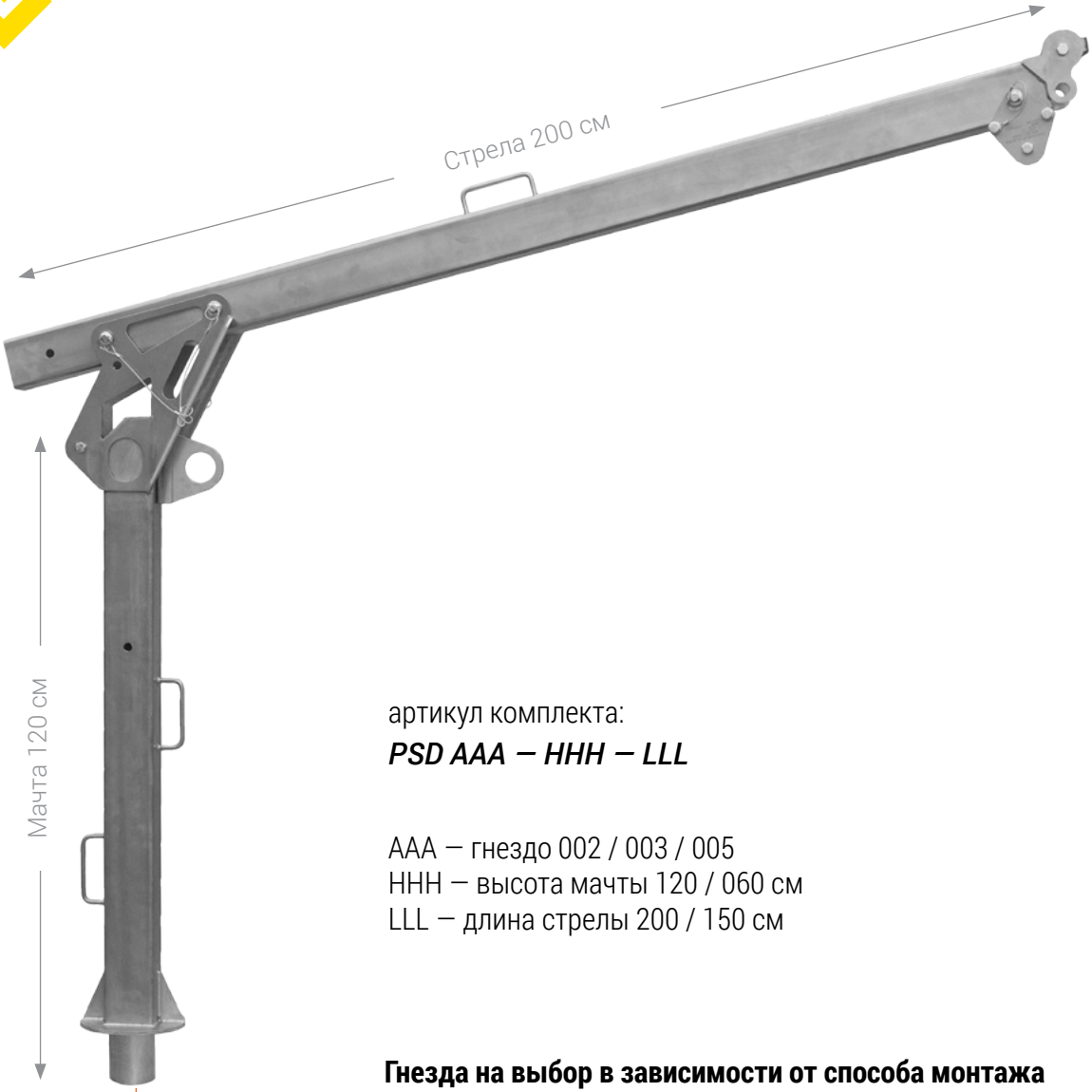

артикул комплекта:

PSD AAA — HHH — LLL

AAA — гнездо 002 / 003 / 005
HHH — высота мачты 120 / 060 см
LLL — длина стрелы 200 / 150 см

Гнезда на выбор в зависимости от способа монтажа

002
Настенное гнездо

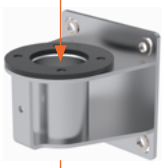

003
Напольное гнездо

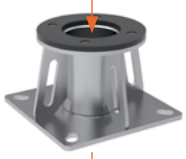

005
Гнездо для шпунта Ларсена

Артикул комплекта:	*PSD 002-120-200*	*PSD 003-120-200*	*PSD 005-120-200*

PROTEKT®

ОФИС - ул. Skromna 6, 93-405 Лодзь / **АДРЕС ДЛЯ КОРРЕСПОНДЕНЦИИ** - PROTEKT, ул. Starorudzka 9, 93-403 Лодзь
ОТДЕЛ ПРОДАЖ тел. +48 42 29 29 500, факс +48 42 680 20 93, email: export@protekt.com.pl
СКЛАД - ул. Gombrowicza 6, 93-405 Лодзь

WWW.PROTEKT.PL

Базовый комплект №2

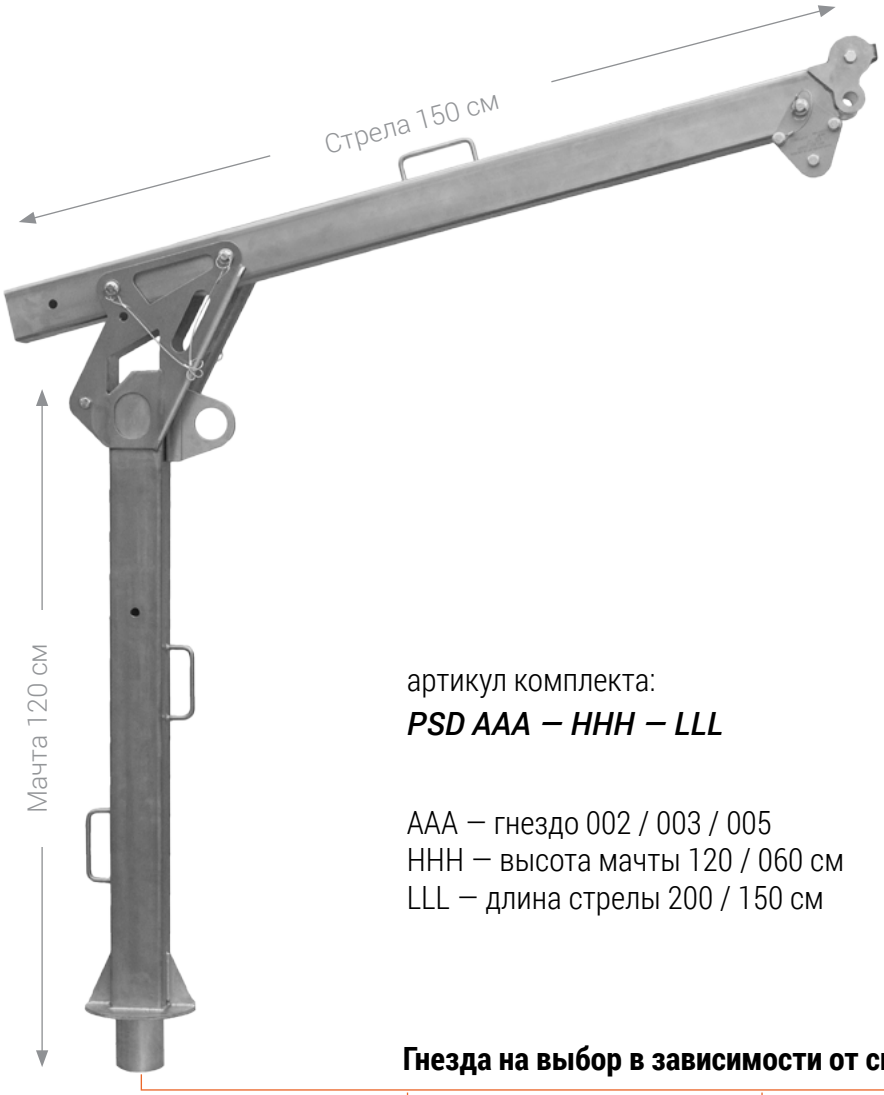

артикул комплекта:

PSD AAA — HHH — LLL

AAA — гнездо 002 / 003 / 005
HHH — высота мачты 120 / 060 см
LLL — длина стрелы 200 / 150 см

Гнезда на выбор в зависимости от способа монтажа

002
Настенное гнездо

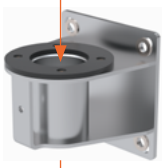

003
Напольное гнездо

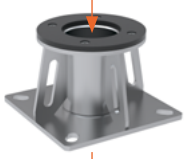

005
Гнездо для шпунта Ларсена

Артикул комплекта:	*PSD 002-120-150*	*PSD 003-120-150*	*PSD 005-120-150*

PROTEKT®

ОФИС - ул. Skromna 6, 93-405 Лодзь / **АДРЕС ДЛЯ КОРРЕСПОНДЕНЦИИ** - PROTEKT, ул. Starorudzka 9, 93-403 Лодзь
ОТДЕЛ ПРОДАЖ тел. +48 42 29 29 500, факс +48 42 680 20 93, email: export@protekt.com.pl
СКЛАД - ул. Gombrowicza 6, 93-405 Лодзь

WWW.PROTEKT.PL

Базовый комплект №3

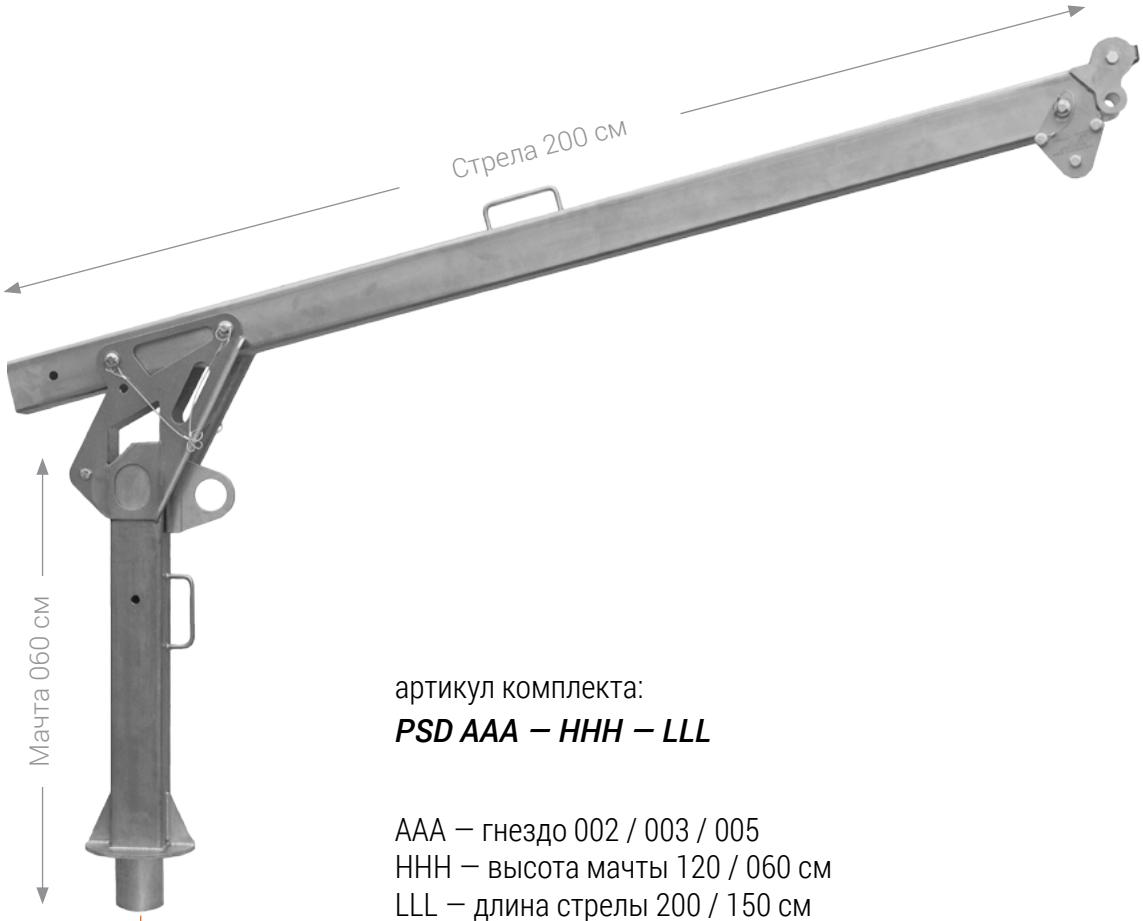

артикул комплекта:

PSD AAA — HHH — LLL

AAA — гнездо 002 / 003 / 005
HHH — высота мачты 120 / 060 см
LLL — длина стрелы 200 / 150 см

Гнезда на выбор в зависимости от способа монтажа

002
Настенное гнездо

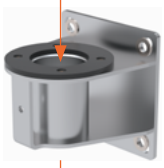

003
Напольное гнездо

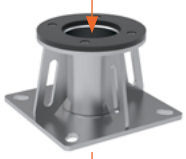

005
Гнездо для шпунта Ларсена

Артикул комплекта:	*PSD 002-060-200*	*PSD 003-060-200*	*PSD 005-060-200*

PROTEKT®

ОФИС - ул. Skromna 6, 93-405 Лодзь / **АДРЕС ДЛЯ КОРРЕСПОНДЕНЦИИ** - PROTEKT, ул. Starorudzka 9, 93-403 Лодзь
ОТДЕЛ ПРОДАЖ тел. +48 42 29 29 500, факс +48 42 680 20 93, email: export@protekt.com.pl
СКЛАД - ул. Gombrowicza 6, 93-405 Лодзь

WWW.PROTEKT.PL

Базовый комплект №4

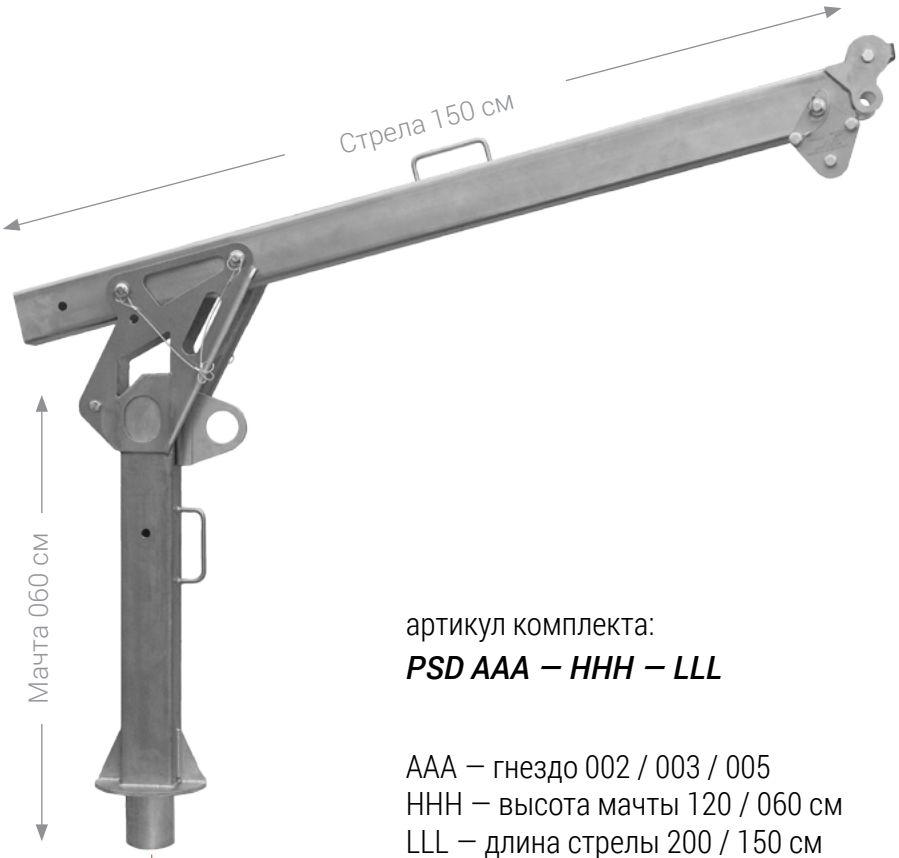

артикул комплекта:

PSD AAA — HHH — LLL

AAA — гнездо 002 / 003 / 005
HHH — высота мачты 120 / 060 см
LLL — длина стрелы 200 / 150 см

Гнезда на выбор в зависимости от способа монтажа

002
Настенное гнездо

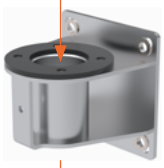

003
Напольное гнездо

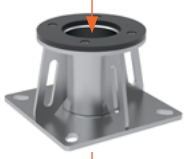

005
Гнездо для шпунта Ларсена

Артикул комплекта:	*PSD 002-060-150*	*PSD 003-060-150*	*PSD 005-060-150*

PROTEKT®

ОФИС - ул. Skromna 6, 93-405 Лодзь / **АДРЕС ДЛЯ КОРРЕСПОНДЕНЦИИ** - PROTEKT, ул. Starorudzka 9, 93-403 Лодзь
ОТДЕЛ ПРОДАЖ тел. +48 42 29 29 500, факс +48 42 680 20 93, email: export@protekt.com.pl
СКЛАД - ул. Gombrowicza 6, 93-405 Лодзь

WWW.PROTEKT.PL

Полный эвакуационный комплект №1

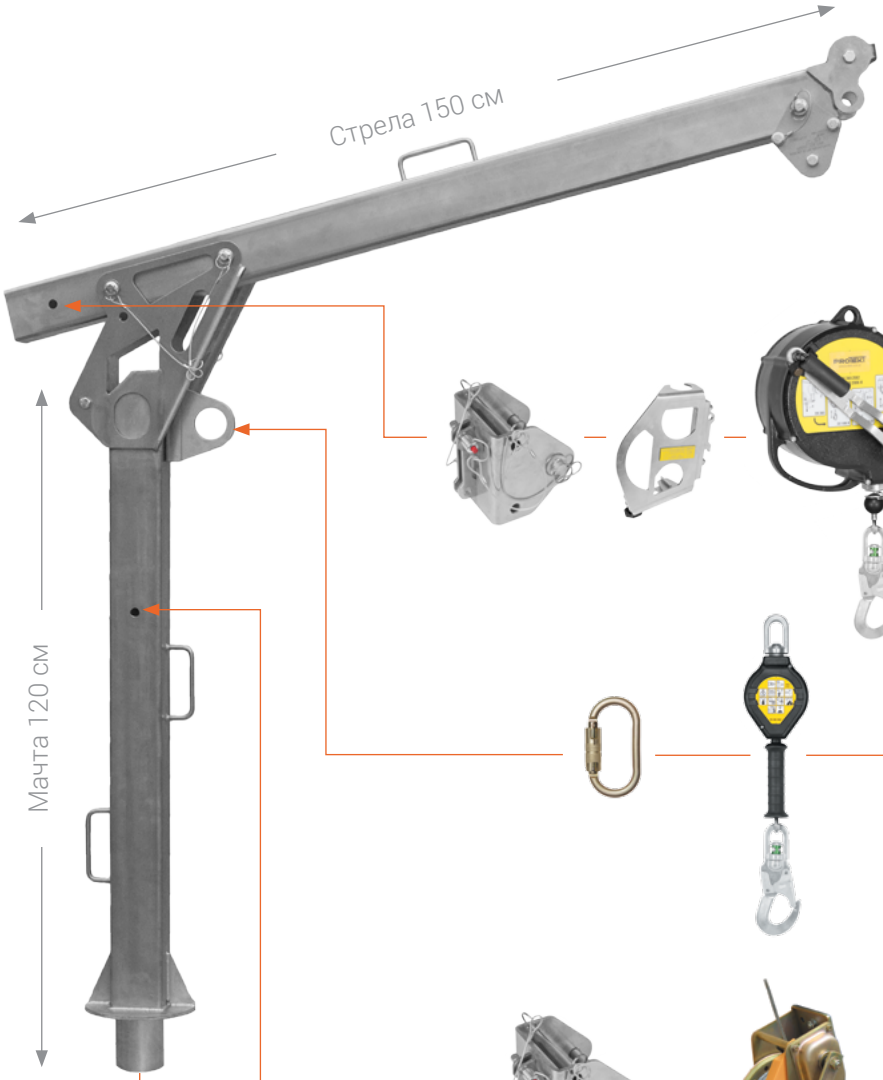

Защитный чехол *AX PSD 801-120-150*

Крепеж *PSD 100-131-000*
Адаптер *PAD 100-310*
Тормозное устройство *CRW 200*

Карабин *AZ 011T*
Тормозное устройство *CR 030*

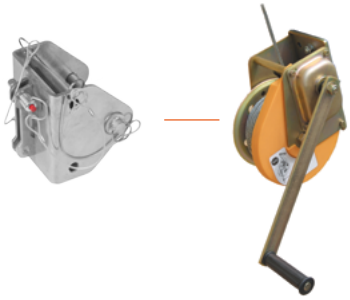

Крепеж *PSD 100-131-000*
Лебедка *RUP 502-U 25*

Настенное гнездо

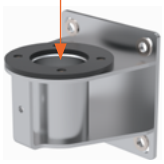

PSD 912-120-150

Напольное гнездо

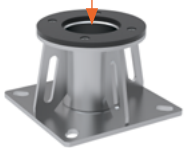

PSD 913-120-150

Гнездо для шпунта Ларсена

PSD 915-120-150

Артикул комплекта:

PROTEKT®

ОФИС - ул. Skromna 6, 93-405 Лодзь / **АДРЕС ДЛЯ КОРРЕСПОНДЕНЦИИ** - PROTEKT, ул. Starorudzka 9, 93-403 Лодзь
ОТДЕЛ ПРОДАЖ тел. +48 42 29 29 500, факс +48 42 680 20 93, email: export@protekt.com.pl
СКЛАД - ул. Gombrowicza 6, 93-405 Лодзь

WWW.PROTEKT.PL

Полный эвакуационный комплект №1

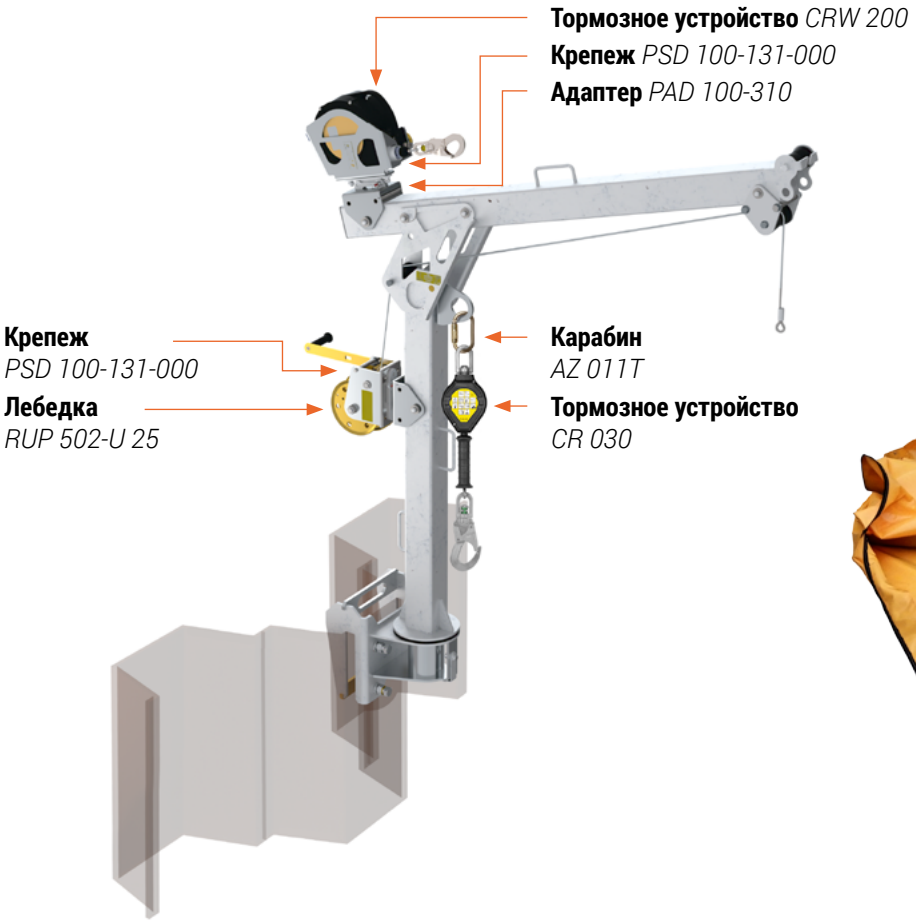

Полный эвакуационный комплект предназначен для работы вне помещений. На время, когда кран не используется, для охраны от атмосферного влияния можно использовать защитный чехол из ПВХ; демонтировать кран нет необходимости. Кран обеспечивает защиту трем пользователям единовременно:

Первый пользователь опускается в ограниченное пространство при помощи лестницы, защищен от падения тормозным устройством с функцией эвакуации CRW 200 (рабочая нагрузка 140 кг; длина рабочего троса: 15 м). Для эвакуации используется лебедка RUP 502-U на случай, если бы первое устройство вышло из строя при остановке падения (рабочая нагрузка 140 кг; длина рабочего троса: 25 м).

Допускается в случае отсутствия лестницы опускание первого пользователя при помощи RUP 502-U на 2 м (ограничение нормы EN 1496/B). Если глубина больше - следует заменить RUP 502-U на грузовую версию: RUP 502-UT.

Второй пользователь, управляющий краном, защищен от падения тормозным устройством CR 030 (рабочая нагрузка 140 кг; длина рабочего троса: 3 м), присоединенным при помощи карабина AZ 011T к анкерной точке AT 153.

В случае остановки падения **третий пользователь (спасатель)** может воспользоваться двумя анкерными точками на конце стрелы для подсоединения оборудования.

PROTEKT®
ОФИС - ул. Skromna 6, 93-405 Лодзь / **АДРЕС ДЛЯ КОРРЕСПОНДЕНЦИИ** - PROTEKT, ул. Starorudzka 9, 93-403 Лодзь
ОТДЕЛ ПРОДАЖ тел. +48 42 29 29 500, факс +48 42 680 20 93, email: export@protekt.com.pl
СКЛАД - ул. Gombrowicza 6, 93-405 Лодзь
WWW.PROTEKT.PL

Устройства совместимые с **PSD**

ОФИС - ул. Skromna 6, 93-405 Лодзь / **АДРЕС ДЛЯ КОРРЕСПОНДЕНЦИИ** - PROTEKT, ул. Starorudzka 9, 93-403 Лодзь
ОТДЕЛ ПРОДАЖ тел. +48 42 29 29 500, факс +48 42 680 20 93, email: export@protekt.com.pl
СКЛАД - ул. Gombrowicza 6, 93-405 Лодзь
WWW.PROTEKT.PL

Устройства совместимые с **PSD**

CRW 200 тормозное устройство

EN 360 EN 1496/B

CRW 200 является комбинацией тормозного устройства и лебедки. Допустимая рабочая нагрузка составляет 140 кг. Устройство не требует использования амортизатора, карабин оснащен индикатором падения. Зубчатая передача позволяет выполнить один оборот рукоятки на 8,8 оборотов барабана.

+

+

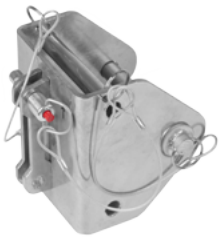

CRW 200 15 м

Адаптер
PAD100-310

Крепеж
PSD100-131-000

ПАРАМЕТРЫ

Длина троса / вес:	15 м / 11 кг
Диаметр троса:	4,8 мм
Тип троса:	7x19 + IWRC
Зубчатая передача:	1 : 8,8
WLL:	140 кг

CRW 300 тормозное устройство

EN 360 EN 1496/B

CRW 300 является комбинацией тормозного устройства и лебедки. Допустимая рабочая нагрузка составляет 140 кг. Устройство не требует использования амортизатора, карабин оснащен индикатором падения. Зубчатая передача позволяет выполнить один оборот рукоятки на 7,4 оборотов барабана.

+

+

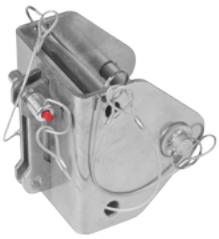

CRW 300 25 м

Адаптер
PAD100-320

Крепеж
PSD100-131-000

ПАРАМЕТРЫ

Длина троса / вес:	25 м / 15 кг
Диаметр троса:	4,8 мм
Тип троса:	7x19 + IWRC
Зубчатая передача:	1 : 7,4
WLL:	140 кг

Устройства совместимые с **PSD**

RUP 502-U ручная лебедка

EN 1496/B

RUP 502-U это подъемное устройство, оснащенное шестипрядным стальным тросом с сердечником из натурального волокна длиной 20 / 25 м и диаметром 6,3 мм. RUP 502-U является составляющей спасательного оборудования. При помощи лебедки человек может быть поднят, либо опущен на расстояние, не превышеющее 2 м. Зубчатая передача позволяет выполнить один оборот рукоятки на 5 оборотов барабана. Рукоятка имеет два варианта длины, которые, в зависимости от выбранной версии, позволяют регулировать крутящий момент.

+

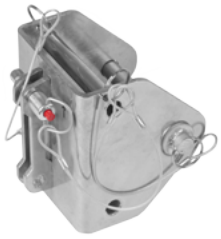

RUP 502-U 20 м
RUP 502-U 25 м

Крепеж
PSD100-131-000

ПАРАМЕТРЫ

Длины троса / вес:	20 м / 13 кг 25 м / 14 кг
Диаметр троса:	6,3 мм
Тип троса:	6x19 + NFC
Зубчатая передача:	1 : 5
Dopuszczalne рабочая нагрузка:	140 кг

RUP 503 ручная лебедка

EN 1496/B

RUP 503 это подъемное устройство, оснащенное шестипрядным стальным тросом с сердечником из натурального волокна длиной 25 / 35 / 45 / 50 м и диаметром 6,3 мм. RUP 503 является составляющей спасательного оборудования. При помощи лебедки человек может быть поднят, либо опущен на расстояние, не превышеющее 2 м. Зубчатая передача позволяет выполнить один оборот рукоятки на 7,2 оборота барабана. Рукоятку можно снять для удобства транспортировки.

+

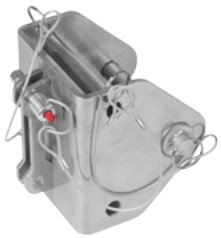

RUP 503-U 25 м
RUP 503-U 35 м
RUP 503-U 45 м
RUP 503-U 50 м

Крепеж
PSD100-131-000

ПАРАМЕТРЫ

Длины троса / вес:	25 м / 22,5 кг 35 м / 23,9 кг 45 м / 25,2 кг 50 м / 26,5 кг
Диаметр троса:	6,3 мм
Тип троса:	6x19 + NFC
Зубчатая передача:	1 : 7,2
Dopuszczalne рабочая нагрузка:	200 кг

PROTEKT®

ОФИС - ул. Skromna 6, 93-405 Лодзь / **АДРЕС ДЛЯ КОРРЕСПОНДЕНЦИИ** - PROTEKT, ул. Starorudzka 9, 93-403 Лодзь
ОТДЕЛ ПРОДАЖ тел. +48 42 29 29 500, факс +48 42 680 20 93, email: export@protekt.com.pl
СКЛАД - ул. Gombrowicza 6, 93-405 Лодзь

WWW.PROTEKT.PL

Устройства совместимые с **PSD**

RUP 504 электрическая лебедка 230V

Электрическая однофазная лебедка переменного тока 230V оснащена 30-ти метровым стальным тросом диаметром 6 мм, намотанным на барабан. Питание лебёдки осуществляется от однофазной сети переменного тока номинальным напряжением 230В. В комплект входит кабель для подключения к электросети с вилкой EU. Рабочая скорость 7 м/мин; при использовании блока-ролика TU415 / TU416 – 3,5 м/мин. Устройство предназначено для подъема грузов. Допустимая рабочая нагрузка (WLL): 500 кг. При дополнительном использовании блока-ролика TU 415 / TU 416 допустимая рабочая нагрузка (WLL) увеличивается до 1000 кг. Лебедка может использоваться для подъема людей при условии применения тормозного устройства серии WR / CR / CRW. Допустимая рабочая нагрузка (WLL): 200 кг.

RUP 504 30 м

+

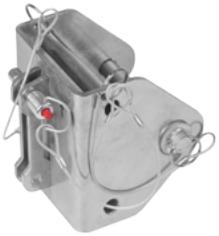

Крепеж
PSD100-131-000

ПАРАМЕТРЫ

Длина троса / вес:	30 м / 21 кг
Диаметр троса:	6 мм
Материал троса:	сталь
Размеры:	490 x 170 x 180 мм
WLL:	500 кг — для грузов 200 кг — для людей

RUP 506 аккумуляторная лебёдка

Аккумуляторная лебедка оснащена 15-ти метровым стальным тросом диаметром 5 мм, намотанным на барабан. Питание от аккумулятора. В комплект входят 2 аккумулятора 18V 4.0Ah и зарядное устройство. Время работы при полной нагрузке ~ 20-25 мин. Рабочая скорость 4 м/мин; при использовании блока-ролика – 2 м/мин. Лебедка оснаще-на соединительной пластиной (RUP506-000-001), так же в комплект может входить крепеж UTB (AT017-330).Устройство предназначено для подъема грузов. Допустимая рабочая нагрузка (WLL): 140 кг. При дополнительном использовании блока-ролика TU 415 / TU 416 допустимая рабочая нагрузка (WLL) увеличивается до 250 кг.Лебедка может использоваться для подъема людей при условии применения тормозного устройства серии WR / CR / CRW. Допустимая рабочая нагрузка (WLL): 140 кг.

RUP 506 15 м

+

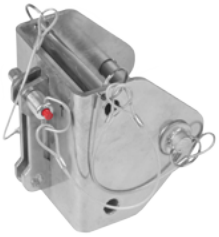

Крепеж
PSD100-131-000

ПАРАМЕТРЫ

Длина троса / вес:	15 м / 10 кг
Диаметр троса:	5 мм
Материал троса:	сталь
Размеры:	288 x 122 x 144 мм
WLL:	140 кг — для грузов 140 кг — для людей

PROTEKT®

ОФИС - ул. Skromna 6, 93-405 Лодзь / **АДРЕС ДЛЯ КОРРЕСПОНДЕНЦИИ** - PROTEKT, ул. Starorudzka 9, 93-403 Лодзь
ОТДЕЛ ПРОДАЖ тел. +48 42 29 29 500, факс +48 42 680 20 93, email: export@protekt.com.pl
СКЛАД - ул. Gombrowicza 6, 93-405 Лодзь

WWW.PROTEKT.PL

Пример использования **PSD**

ОФИС - ул. Skromna 6, 93-405 Лодзь / **АДРЕС ДЛЯ КОРРЕСПОНДЕНЦИИ** - PROTEKT, ул. Starorudzka 9, 93-403 Лодзь
ОТДЕЛ ПРОДАЖ тел. +48 42 29 29 500, факс +48 42 680 20 93, email: export@protekt.com.pl
СКЛАД - ул. Gombrowicza 6, 93-405 Лодзь
WWW.PROTEKT.PL