HLH 700

PROTEKT®

УНИВЕРСАЛЬНАЯ АНКЕРНАЯ ТОЧКА
ДЛЯ ПРОФНАСТИЛА

НОВИНКА

Made in Poland

EN795: 2012 класс A
CEN/TS 16415:2013

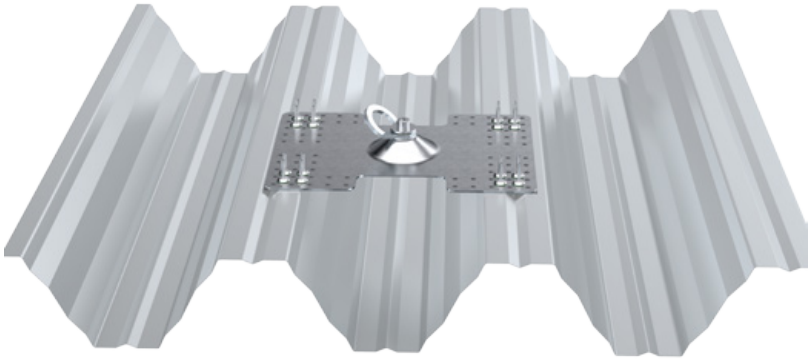

Монтаж на профнастил толщиной от 0,5 мм

Статическая прочность

30 кН

Защита для 3 единовременных пользователей

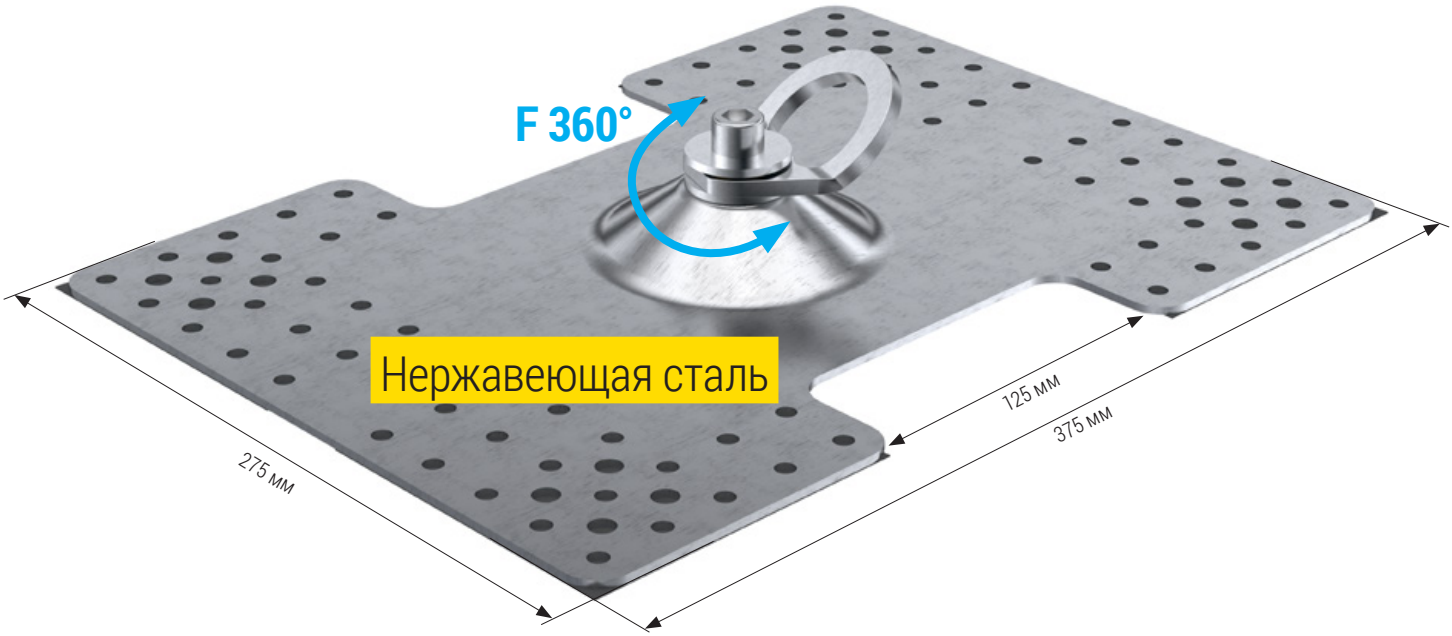

PROTEKT®

ОФИС - ул. Skromna 6, 93-405 Лодзь / **АДРЕС ДЛЯ КОРРЕСПОНДЕНЦИИ** - PROTEKT, ул. Starorudzka 9, 93-403 Лодзь
ОТДЕЛ ПРОДАЖ тел. +48 42 29 29 500, факс +48 42 680 20 93, email: export@protekt.com.pl
СКЛАД - ул. Gombrowicza 6, 93-405 Лодзь

WWW.4PROTEKT.RU

Комплект для монтажа **HLH 700**

артикул: HLH 700 101

ДЛЯ ПРОФНАСТИЛА ТОЛЩИНОЙ >0,63 мм

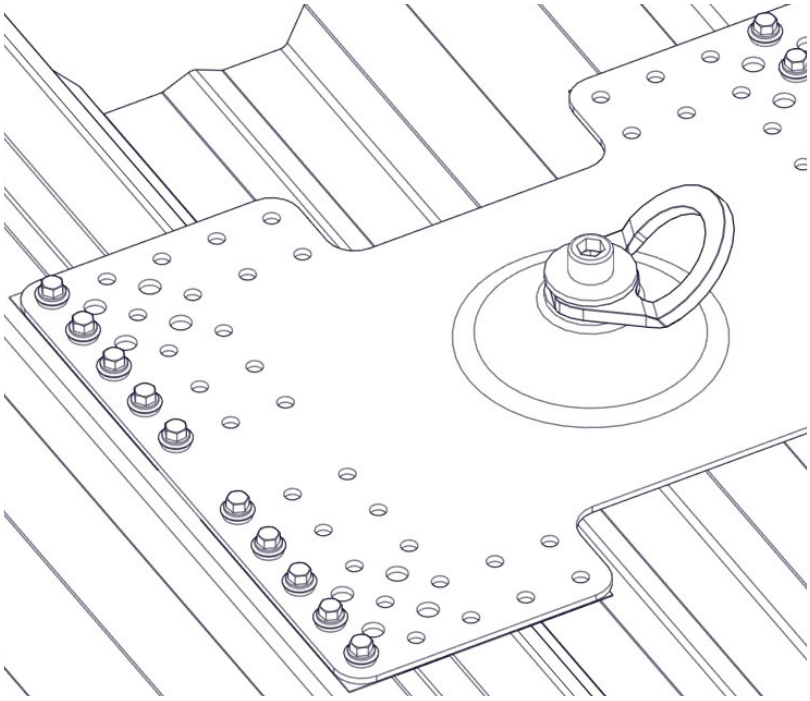

В КОМПЛЕКТ ВХОДЯТ:

x20 саморезов с подкладкой 5,5x25 мм

x1 поворотная анкерная точка

x1 пластина-опора

РАССТОЯНИЕ МЕЖДУ ОТВЕРСТИЯМИ:

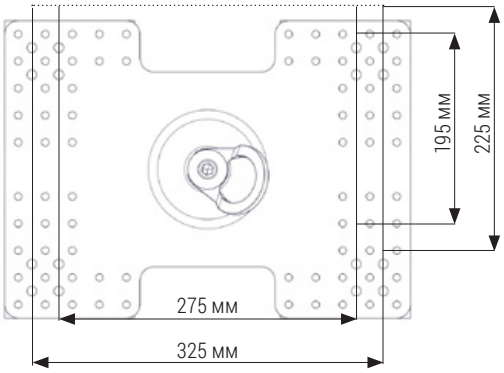

артикул: HLH 700 102

ДЛЯ ПРОФНАСТИЛА ТОЛЩИНОЙ >0,5 мм

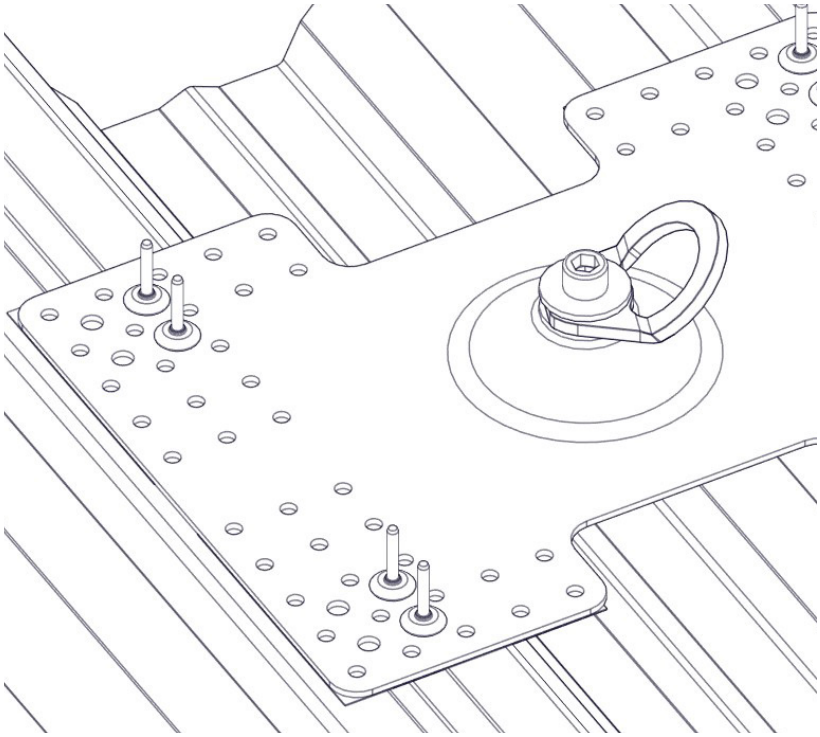

В КОМПЛЕКТ ВХОДЯТ:

x8 вытяжных заклепок 7 мм

x1 поворотная анкерная точка

x1 пластина-опора

РАССТОЯНИЕ МЕЖДУ ОТВЕРСТИЯМИ:

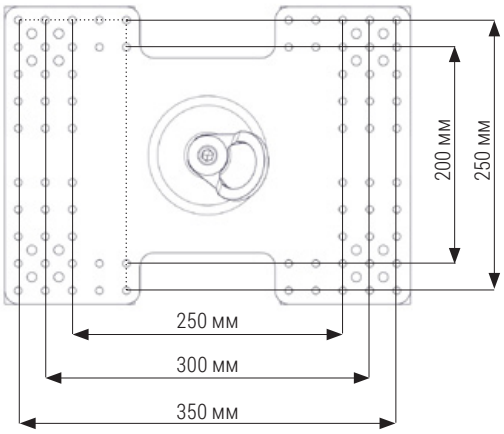

PROTEKT®

ОФИС - ул. Skromna 6, 93-405 Лодзь / **АДРЕС ДЛЯ КОРРЕСПОНДЕНЦИИ** - PROTEKT, ул. Starorudzka 9, 93-403 Лодзь
ОТДЕЛ ПРОДАЖ тел. +48 42 29 29 500, факс +48 42 680 20 93, email: export@protekt.com.pl
СКЛАД - ул. Gombrowicza 6, 93-405 Лодзь

WWW.4PROTEKT.RU

Использование системы **HLH 700**

ПРИМЕР МОНТАЖА СИСТЕМЫ С АНКЕРНОЙ ЛИНИЕЙ

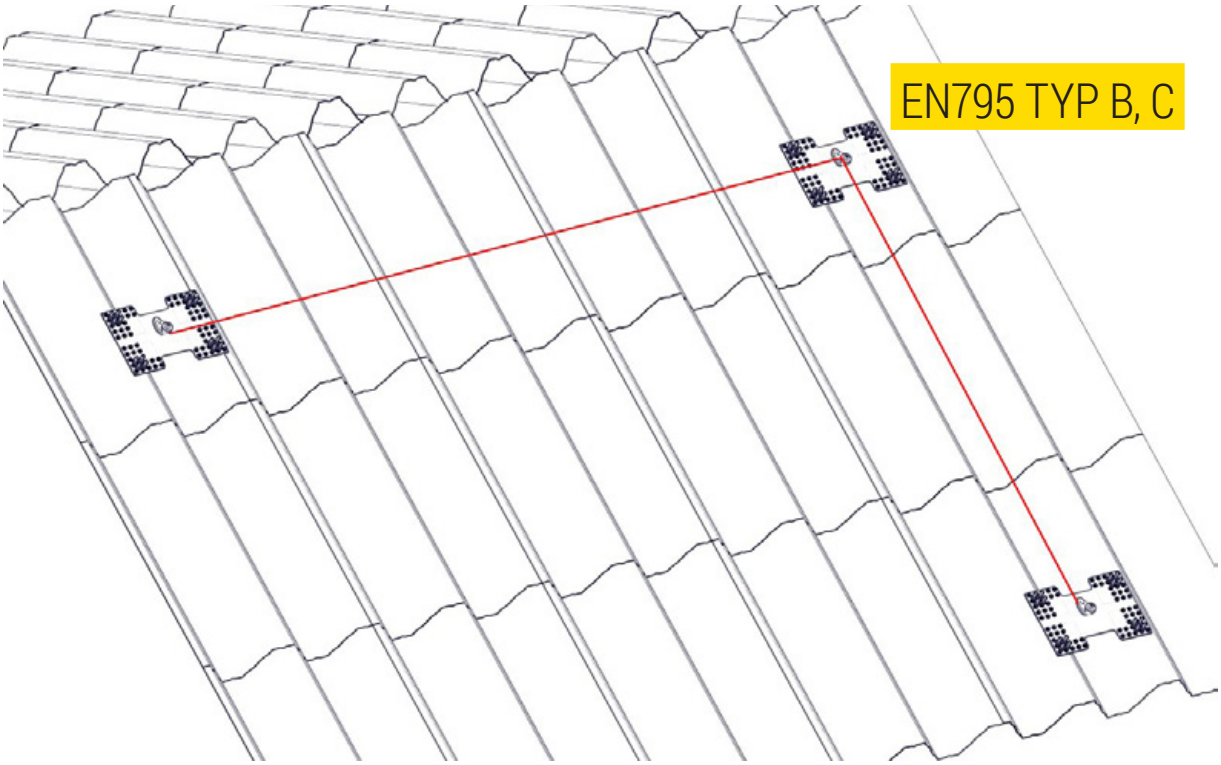

ПРИМЕР МОНТАЖА АНКЕРНОЙ ТОЧКИ ДЛЯ РАБОТЫ В ПОДПОРЕ

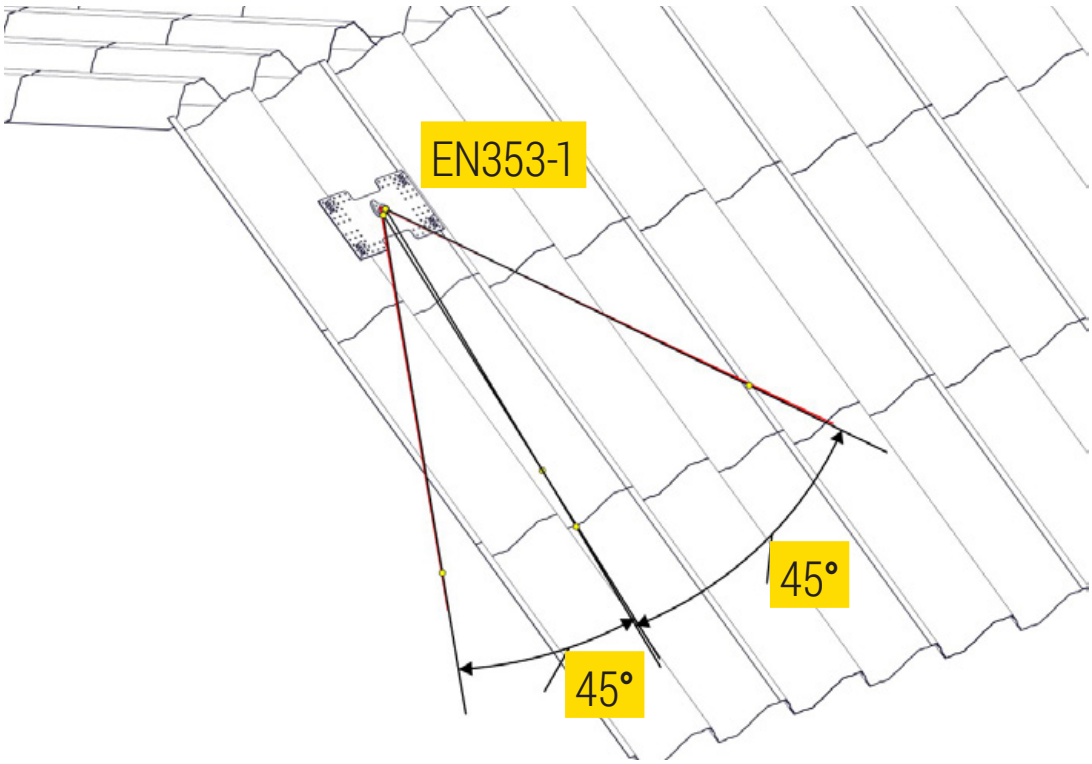

PROTEKT®

ОФИС - ул. Skromna 6, 93-405 Лодзь / **АДРЕС ДЛЯ КОРРЕСПОНДЕНЦИИ** - PROTEKT, ул. Starorudzka 9, 93-403 Лодзь
ОТДЕЛ ПРОДАЖ тел. +48 42 29 29 500, факс +48 42 680 20 93, email: export@protekt.com.pl
СКЛАД - ул. Gombrowicza 6, 93-405 Лодзь

WWW.4PROTEKT.RU

ПРИМЕР МОНТАЖА СИСТЕМЫ С АНКЕРНОЙ ЛИНИЕЙ **AE320/AE321**

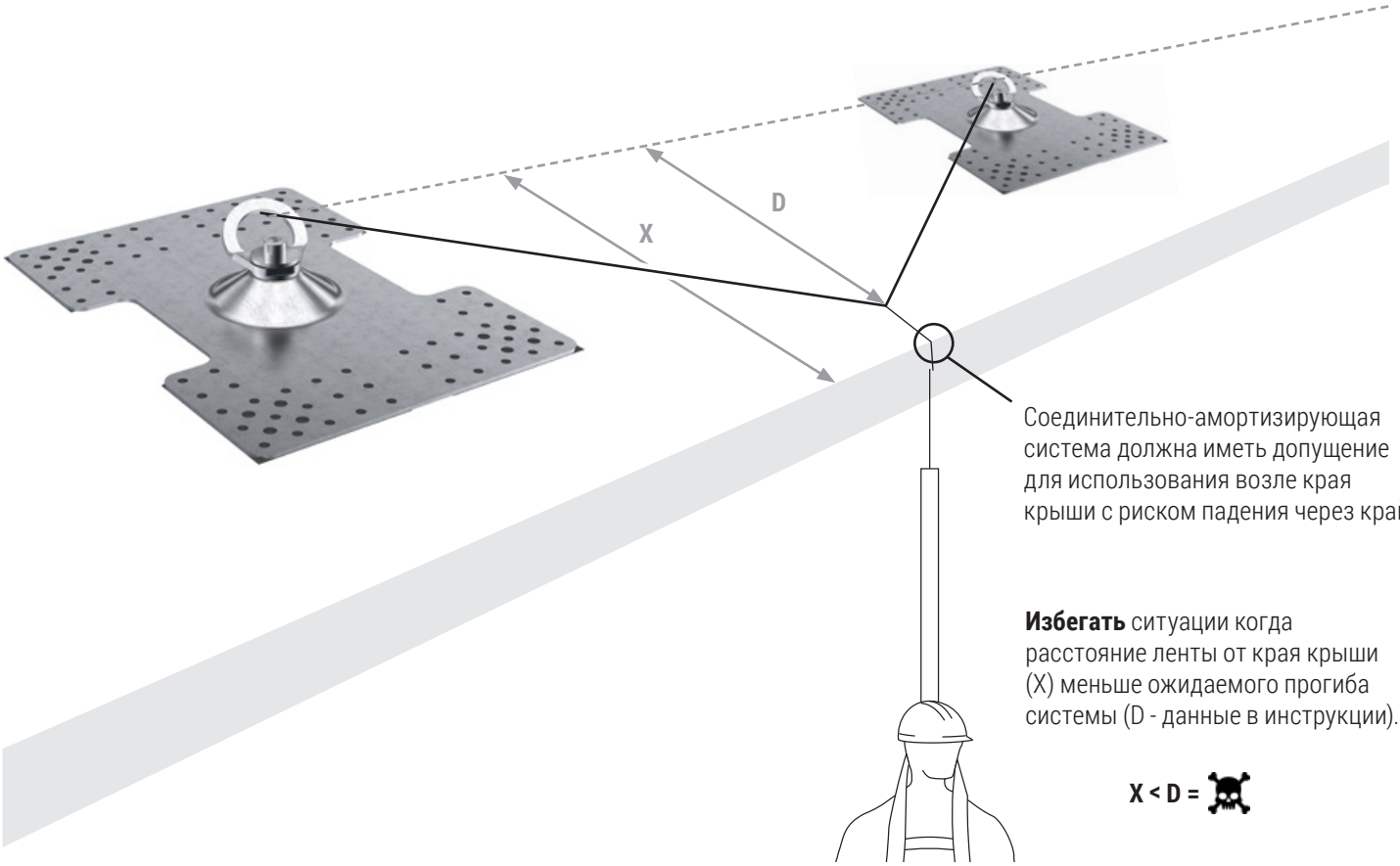

Соединительно-амортизирующая система должна иметь допущение для использования возле края крыши с риском падения через край.

Избегать ситуации когда расстояние ленты от края крыши (X) меньше ожидаемого прогиба системы (D - данные в инструкции).

X < D =

AE 320 10/20/30 м

AE 321 10/20/30 м

Материал:	нержавеющая сталь
Размеры:	375 x 275 мм

+ x20 саморезов 5,5x25 мм

для профнастила толщиной более 0,63 мм

HLH 700 101

+ x8 вытяжных заклепок 7 мм

для профнастила толщиной более 0,5 мм

HLH 700 102

PROTEKT®

ОФИС - ул. Skromna 6, 93-405 Лодзь / **АДРЕС ДЛЯ КОРРЕСПОНДЕНЦИИ** - PROTEKT, ул. Starorudzka 9, 93-403 Лодзь
ОТДЕЛ ПРОДАЖ тел. +48 42 29 29 500, факс +48 42 680 20 93, email: export@protekt.com.pl
СКЛАД - ул. Gombrowicza 6, 93-405 Лодзь

WWW.4PROTEKT.RU